KATADYN®
MAKING WATER DRINKING WATER

FICHE TECHNIQUE

KATADYN MINI - Le filtre à eau le plus compact du marché

CARACTÉRISTIQUES DU PRODUIT

Technologie :	Filtre à pompe ; filtration en profondeur par céramique (0,2 microns = pores de 0,0002 mm)
Action :	Élimine les bactéries, protozoaires, kystes, algues, spores, sédiments ; virus associés à des particules à partir de 0,2 microns.
Débit :	Env. 0,5 l/min
Durée de vie :	Jusqu'à 7 000 l selon la qualité de l'eau
Poids :	Env. 210 g
Dimensions :	18 x 8 x 5 cm
Garantie :	2 ans
Matériaux :	Matières synthétiques, silicone, céramique
Accessoires :	Pochette, tuyau d'écoulement, set petites pièces (incl.)
N° d'art. :	8017684

Serie : Ultralight

DESCRIPTION

- Le choix idéal pour les utilisateurs qui privilégient le poids et des dimensions minimales. Parfait pour les séjours à l'hôtel ou de brefs séjours.
- Convient essentiellement pour une eau claire. Le Mini peut également filtrer une eau trouble, mais il devra alors être nettoyé plus fréquemment. Nettoyer le filtre dès que la résistance augmente. Pour les utilisations de plus longue durée, utiliser Katadyn Pocket ou Combi.
- Le filtre céramique, filtrant sur toute son épaisseur élimine les bactéries, protozoaires et autres agents pathogènes. Comment ? en raison de leur taille (supérieure à 0,2 microns = 0,0002 mm), ces micro-organismes ne peuvent franchir les micropores du filtre céramique (0,2 microns).
- Contrairement aux filtres à usage unique, la céramique peut être nettoyée de nombreuses fois même, au cours du même voyage, ses performances de filtration restent identiques.

CARACTÉRISTIQUES DU PRODUIT > AVANTAGES

- Le plus petit des filtres à eau portables > il y a toujours assez de place pour lui
- Poids minimal > grand confort
- Céramique de filtration lavable > filtre réutilisable après nettoyage
- Peu d'éléments en mouvement > entretien facile
- Durée de vie jusqu'à 7 000 litres > fonctionne longtemps et nécessite peu de pièces de rechange
- Jauge intégrée > indique quand le filtre est usagé et doit être remplacé

EN BREF

Filtre compact de dimensions minimales et de faible poids. Convient pour des excursions, petites randonnées. Pour 1 personne.

KATADYN MINI - Le filtre à eau le plus compact du marché

VUE EN COUPE

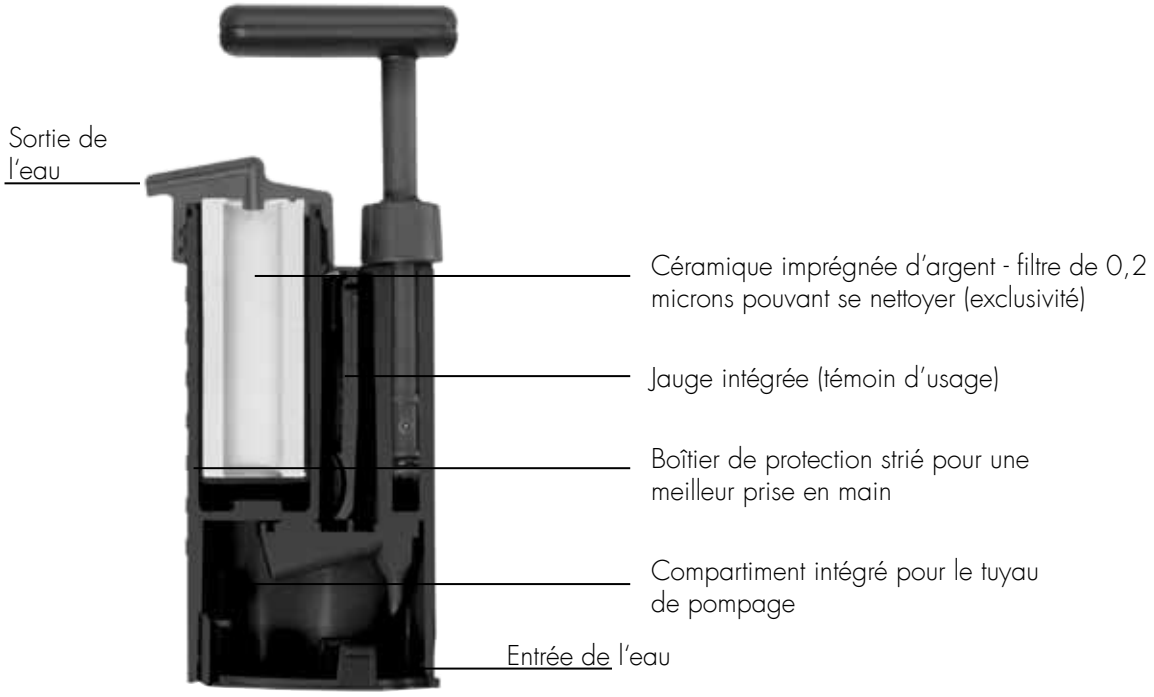

Pour obtenir des informations sur les pièces de rechange, veuillez vous adresser à un revendeur Katadyn.

TESTS

Bachema AG, Suisse, 01.07.2010 - Raoultella terrigena, Salmonella typhimurium

Bachema AG, Suisse, 07.12.2004 - Psedomonas aeruginosa

University of Arizona, USA, 28.06.1995 - Klebsiella, Cryptosporidium

Swiss Tropical Institute, Suisse, 08.03.1994 - Giardia lamblia

Sous réserve de modification du produit

Katadyn Products Inc. | Pfäffikerstrasse 37 | 8310 Kemptthal | Suisse
Tel: +41 44 839 21 11 Fax: +41 44 839 21 99
info@katadyn.ch | www.katadyn.com